Dreiphasen- und Neutralleiterfilter | Three-phase and neutral filters

KOMPAKT-SAMMELENTSTÖRFILTER

- → Nennströme von 8 A bis 160 A
- → Niedriger Ableitstrom und hohe Dämpfung
- → Kompakte Bauform
- → Geeignet als Sammelentstörfilter
- → Erfüllt die Europanorm EN 60939-1

COMPACT MAIN INTERFERENCE FILTERS

- → Current ratings from 8 A up to 160 A
- → Low leakage current and high attenuation
- → Compact housing
- → Suitable as main input filter
- → Conform to European Standard EN 60939-1

Netzfilter NF-4-FTR | RFI filters NF-4-FTR

	Nennstrom (A) / Nom. current (A)	Nennspannung (VAC) / Nom. voltage (VAC)	Ableitstrom nom. (mA) / Leakage current nom. (mA)	Gewicht (kg) / Weight (kg)	Prüfzeichen / Approvals	Abmessungen (mm) / Dimensions (mm) A	B	C	D	E	F	G	H	K	L	M	Anschluss / Connection Netz–Last / Line-Load	PE / Earth	Bemerkungen / Remarks
NF-4-8-FTR	8	520	< 1	0,5	-	143	143	80	80	135	6,5	120	115	20	18	18	*4 mm²	M5	1)
NF-4-16-FTR	16		< 1	0,6		143	143	80	80	135	6,5	120	115	20	18	18	*4 mm²	M5	1)
NF-4-25-FTR	25		< 1	1,1		170	155	95	90	143	6,5	130	125	33	20	18	*10 mm²	M5	1)
NF-4-36-FTR	36		< 1	1,4		170	155	95	90	143	6,5	130	125	33	20	18	*10 mm²	M5	2)
NF-4-64-FTR	64		< 1	2,3		318	164	128	180	155	6,5	130	145	18	45	30	*25 mm²	M5	2)
NF-4-80-FTR	80		< 1	3,7		318	164	128	180	155	6,5	230	145	18	45	30	*50 mm²	M5	2)
NF-4-120-FTR	120		< 1	5,2		338	167	127	200	155	6,5	250	150	18	45	30	*50 mm²	M5	2)
NF-4-160-FTR	160		< 1	6,8		383	189	130	230	175	6,5	280	168	20	57	30	*95 mm²	M5	2)

*Schraubklemmen (Größenangabe der Klemmen für flexible Drähte) | Screw terminals (Size of terminals for flex wires)

1) Gehäuse Bauart A | Case style A 2) Gehäuse Bauart B | Case style B

Prinzipschaltbild | Schematic circuit

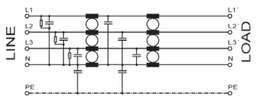

Typische Einfügungsdämpfung nach CISPR 17 | Typical insertion loss per CISPR 17

—— 50 Ω/50 Ω asym. —— 50 Ω/50 Ω sym. —·—·— 100 Ω/0,1 Ω sym. ------ 0,1 Ω/100 Ω sym.

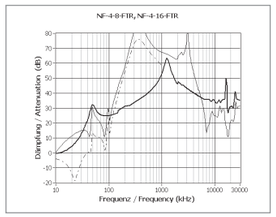

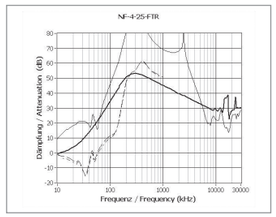

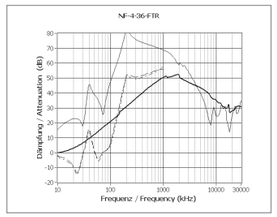

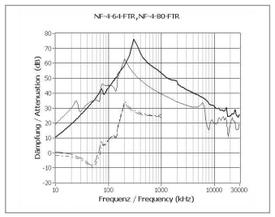

Technische Daten | Technical specifications

Nennspannung | Nominal voltage	520 VAC, 3-phasig | 520 VAC, 3-phase
Frequenzbereich | Frequency range	DC bis 62 Hz | DC up to 62 Hz
Nennstrom | Nominal current	3-phasig: 8 A bis 160 A @ 50 °C (siehe Tabelle) | 3-phase: 8 A up to 160 A @ 50 °C (see table)
Überlastbarkeit | Overload capability	4-facher Nennstrom beim Einschalten, danach 1,5-facher Nennstrom für 1 Minute, einmal pro Stunde 4 times rated current at switch on, then 1,5 times rated current for 1 minute, once per hour
Bauart | Chassis	Metallgehäuse | Metal housing
Befestigung | Mounting	Befestigungslaschen mit Löchern | Chassis mounting with holes
Anschlüsse | Connection	Schraubklemmen, Anschlussquerschnitt siehe Tabelle, PE (Erdung des Gehäuses) mittels Gewindebolzen Screw terminals, dimensions see table, PE (Earth) via earth stud
Schutzart | Degree of protection	IP 20 | IP 20
Entflammbarkeitsklasse | Class of flammability	UL 94V-2 oder besser UL 94V-2 or better
IEC-Klimakategorie | IEC-Climate category	(25/85/21) -25 °C bis +85 °C | (25/85/21) -25 °C up to +85 °C
Zulassungen | Approvals	CE, UL angemeldet | CE, UL pending
Gefertigt nach | Built according to	EN 60939-1, UL 1283, RoHS (2002/95/EC) | EN 60939-1, UL 1283, RoHS (2002/95/EC) Betrieb und Lagerung nach EN 60068 | Operation and storage according to EN 60068
Anwendung | Class of application	HPF nach DIN 40040 | HPF according to DIN 40040

Abmessungen (Zeichnung nicht maßstabsgerecht) | Dimensions (Drawing not scaled)

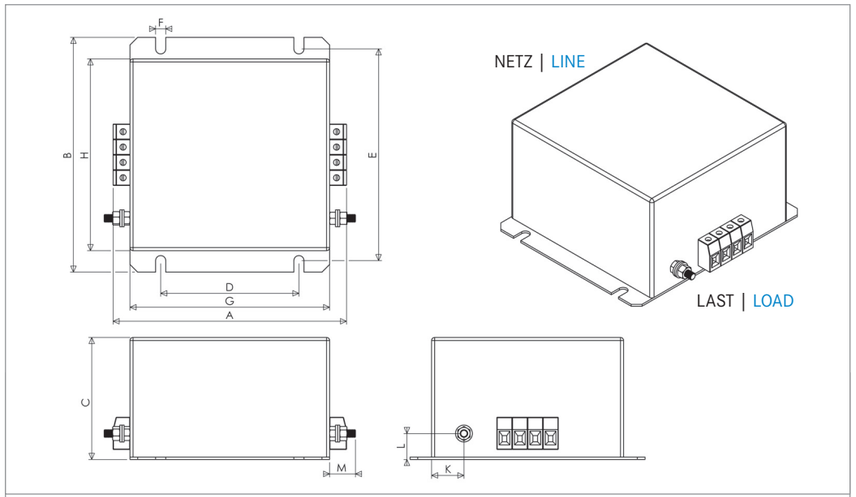

Gehäuse Bauart A
8 A – 25 A
Case style A
8 A – 25 A

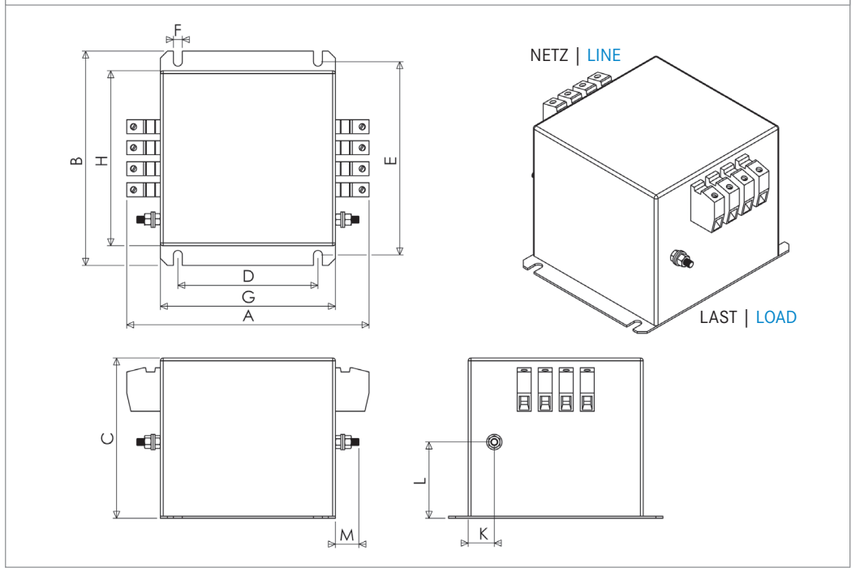

Gehäuse Bauart B
36 A – 160 A
Case style B
36 A – 160 A